SAC

Safe Security Solutions

KONTAKT

Välkommen att kontakta oss!
Vår växel har nummer: 0372 – 35 000

Vi har telefontid:
Måndag - fredag 08.00-16.00
Lunch 12.00-13.00

Våra mailadresser
offert@sacnordic.com
order@sacnordic.com
support@sacnordic.com
info@sacnordic.com

SE *Denna broschyr är en publikation från SAC Nordic AB. Alla produktillustrationer, fakta och specifikationer är baserade på aktuell information vid tidpunkten för publikationens godkännande. SAC Nordic AB reserverar sig för eventuella faktiska eller tryckfel i denna broschyr.*

ENG *This brochure is a publication from SAC Nordic AB. All product illustrations, facts and specifications are based on current information at the time of the publication's approval. SAC Nordic AB makes reservations for any factual or printing errors in this brochure.*

SAC

SAC Nordic AB • Prästtorpsvägen 16 • S-341 51 Lagan • SWEDEN • www.sacnordic.com

Safe Security Solutions

MANUAL

SAC-Li-STAR

Li-ion *Artnr. 460641*
E-nummer: 73 459 36

/CB *Artnr. 460642*
E-nummer: 73 459 37

SAC-Li-STAR

SAC CE LED IP20 LiFePO4 1h 230V 50/60Hz

SAC2119-1

SÄKERHETSINSTRUKTIONER

Produkt och batteri

SÄKERHETS INSTRUKTIONER!

Läs alla instruktioner innan du använder den här enheten, de innehåller viktig information om hur den fungerar korrekt. Vid skador som uppstått genom att bortse från denna bruksanvisning upphävs garantin. Vi accepterar inget ansvar för eventuella skador. Vi tar inte ansvar för skador på egendom eller personskada orsakade av felaktig hantering eller bristande efterlevnad av säkerhetsinstruktionerna! Alla garantikrav kommer att tas bort i detta fall.

- Av säkerhets- och licensskäl (CE) är obehörig konvertering och / eller modifieringar av produkten inte tillåtna.
- För att undvika ögonskador ska du inte titta på ljuskällan eller rikta ljuset mot personer eller djur.
- Produkten får inte användas under ogynnsamma omständigheter såsom: temperaturer över 50 ° C, brännbar gas, lösningsmedel, ångor, damm, fuktighet över 80% rel. eller vatten.

VIKTIGA INSTRUKTIONER FÖR LITIUM-JON BATTERI

- Ladda batteriet helt före första användningen och efter en lång tid av förvaring!
- Ett Li-ion-batteri når sin fulla kapacitet först efter 4-5 laddnings- / urladdningscykler.
- Ladda batteriet alltid vid rumstemperatur (15 ° - 25 ° C).
- Skydda batteriet mot svår kyla, värme och direkt solljus. Explosionsrisk i extrema fall.
- Skydda batteriet mot skador eller kortslutning. Brand- och explosionsrisk!
- Ett Li-ion-batteri har ingen minneseffekt. Det vill säga batteriet bör inte urladdas helt innan det laddas.

PRODUKTEN FÅR EJ SLÄNGAS I HUSHÅLLSSOPORNA

Symbolen med en överkryssad soptunna betyder att produkten inte får kastas med det vanliga hushållsavfallet. Elektroniska restprodukter kan innehålla material och substanser som är miljöfarliga, och om de inte hanteras på rätt sätt kan de skada miljö och människor.
Produkten lämnas in som el-avfall på en återvinningsstation.

INKOPPLING

Viktigt! Se alltid till att armaturen är urkopplad från spänningsmatning innan du börjar arbeta med den.

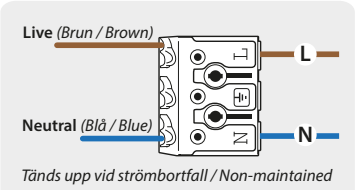

MÅTT

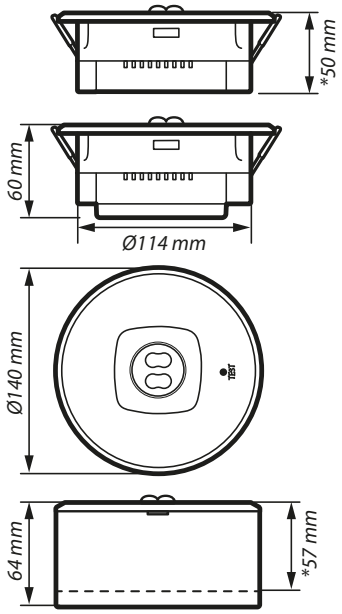

SAC-Li-STAR

* = SAC-Li-STAR /CB

LED-INDIKERING / AUTOTEST

SAC-Li-STAR

STATUS LED *

Grön Green	Röd Red	Status	Status
		Lyser / On	Normal drift / Normal operation
		Blinkar / Flashing	Test / Testing
		Blinkar / Flashing	Felindikation / Indication of error
		Blink / Flashes	**Status**
		1 *(PAUSE 4 sec)*	Batteriet är inte anslutet / Battery is not connected
		2 *(PAUSE 4 sec)*	Batteriet svagt eller snart slut / Battery voltage is too low
		3 *(PAUSE 4 sec)*	Kretsfel på laddaren / Charging circuit failure
		4 *(PAUSE 4 sec)*	Elektronikfel för nöddrift / Mains to battery change over failure
		5 (PAUS 4 sec)	LED-lampfel / LED lamp failure

Symbolbeskrivning
Symbol Description

- *Släckt / No light*
- *Lyser / Light*
- *Blinkar / Flashing*
- *Blinkar / Flashing*

MANUAL TESTING *

Tryck / Push	Längd / Time	Funktionellt test / Functional test	Varaktighetstest / Duration test
1 x *(inom 2 sec / within)*	30 sec	V	
2 x *(inom 2 sec / within)*	3 min	V	
3 x *(inom 2 sec / within)*	30 min	V	
4 x *(inom 2 sec / within)*	1h		V

NOTE

SE

Efter att service har gjorts, tryck in testknappen i 2 sec för att återställa den. Grön blinkning skiftar till fast sken när återställningen är gjord och godkänd.
Om armaturen indikerar med två blinkningar måste strömförsörjningen stängas av och sedan återupptas för att armaturen ska nollställas helt. Grön lampa lyser automatiskt när felet är åtgärdat, annan indikation, se tabell.

ENG

After repairing a service fault, press and hold the test button for 2 seconds to reset the flashing indicator light to green.
If fixture without test switch facility, two flashes fault have to turn off AC supply an resume, LED indicator will turn to green. other fault LED indicator will turn to green automatically if fault been repaired.

AUTOTEST *

SE

När enheten startas upp initieras automatiskt ett självtest. Detta följs av ett varaktighets test i olika nivåer enligt följande:
- **Kontrollerar alltid:** Kontrollerar funktion för batteriets anslutningsstatus, laddningskretsstatus
- **Varje månad:** Utför ett 3 minuters funktionstest, kontrollera om batterispänningen är ok, ström till batteri, LED-lampa
- **Varje år:** Utförs ett 1h varaktighets test

Alla testfunktioner är fabriksinställda och behöver inte justeras

ENG

Once the unit is powered up it will automatically initiate a self test and diagnostics as follows:
- **Always checking:** Checks functional for battery connection status, charging circuit status
- **Every month :** Performs a 3 minute functional test, check for battery voltage, mains to battery change over function, LED lamp
- **Every year :** Performs a 1 Hour test

All test functions are factory preset and do not need field adjustment

SAC Nordic AB SAC2119-1

SAC Nordic AB • Prästtorpsvägen 16 • S-341 51 Lagan • SWEDEN • www.sacnordic.com

** Gäller ej /CB-armatur*
** Does not apply to /CB luminaire*

INSTALLATION / INSTALLATION

Byte av lins / Lens replacement

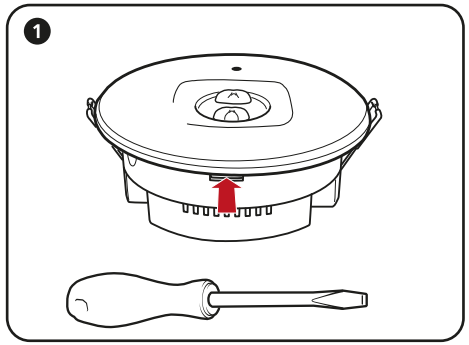

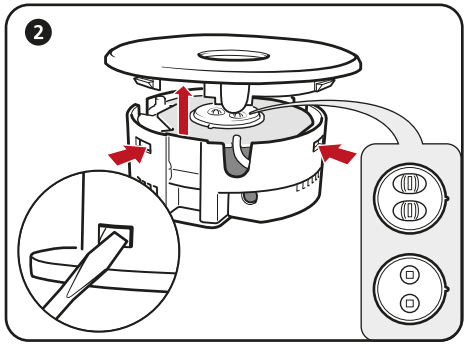

SMALSTRÅLANDE LINS
PATHWAY LENS

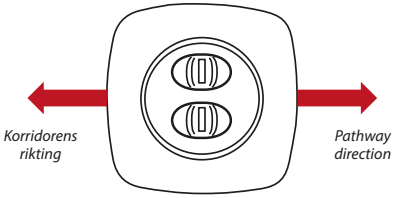

Lyser med en smal strimma. Lämplig för korridor eller lysa upp utrymningsväg.

Illuminates with a narrow lens. Suitable for corridor or lighting up escape route.

RUNDSTRÅLANDE LINS
OPEN AREA LENS

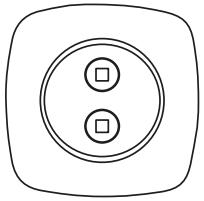

Lyser runt om. Lämplig att lysa upp större ytor.

Lights around. Suitable for illuminating larger areas.

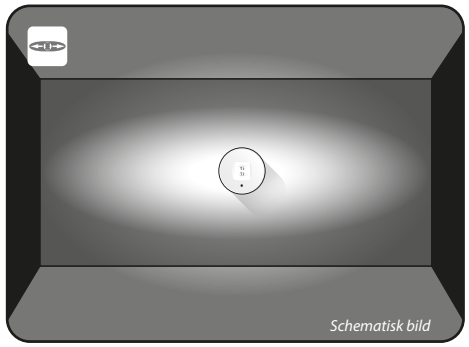

Schematisk bild

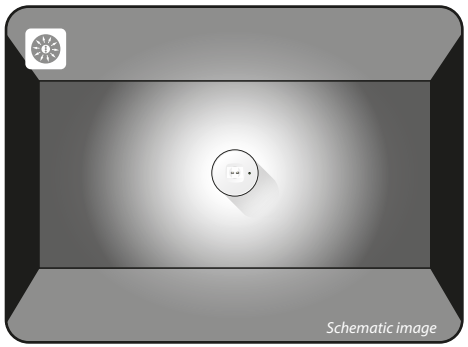

Schematic image

PRODUKTFAKTA

SAC-Li-STAR

Smalstrålande lins *Rundstrålande lins*

NÖDBELYSNINGSARMATUR

SAC-Li-STAR är en nödbelysningsarmatur för både infälld och utanpåliggande montage.

Vi har nu bakat ihop två armaturer till en, eller till och med fyra armaturer till en då det ingår en ram för utanpåliggande montage. Det finns två linstyper att välja mellan. En rundstrålande som används till öppna ytor. Samt en smalstrålande lins som lämpar sig där man vill ha ljuset koncentrerat tex i en korridor. Båda linserna ingår.

Armaturen har låg strömförbrukning och lång livslängd. Batteriet är av Lithium-typ vilket gör det till ett bra kvalitetsval.
SAC-Li-STAR har en förbättrad prestanda så som högre lumen än sin föregångare, 540lm, vilket gör den användbar i flertal miljöer och större ytor.

CENTRALMATAD
SAC-Li-STAR /CB är samma armatur fast den har inget batteri utan drivs av ett centralmatat system. Strömförbrukningen är 7W. SAC-Li-STAR /CB har ett ljusflöde på 510 lumen.

	BATTERI	**/CB**
• Strömförsörjning:	220-240V 50/60Hz	eller DC176-250V
• Strömförbrukning:	4W max	7W max
• Laddtid:	24h	-
• Nöddrift:	1h	-
• Lumen:	540lm	510lm
• Testfunktion:	Manuell / Auto	-
• Färgtemperatur:	CCT 5000K	
• Monteringshål:	Ø 120 mm	
• Kapslingsklass:	IP20	
• LED:	SMD LED CCT 5000K	
• Lins:	Smal- eller rundstrålande lins	

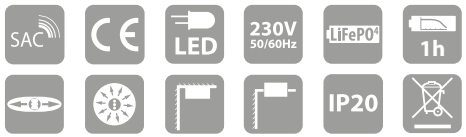

Denna produkt ersätter tidigare SAC-STAR-LED open area samt SAC-STAR-LED Pathway.

Art.nr	E-nummer	Modell	Beskrivning	Mått i mm	Vikt
460641	73 459 36	SAC-Li-STAR	Batteribackup	Ø 140 x 64 mm	450 g
460642	73 459 37	SAC-Li-STAR/CB	Centralmatad	Ø 140 x 57 mm	365 g

SAC Nordic AB SAC2119-1

INKOPPLING / INSTALLATION

SAC-Li-STAR

MONTERING UTANPÅ / SURFACE MOUNTING

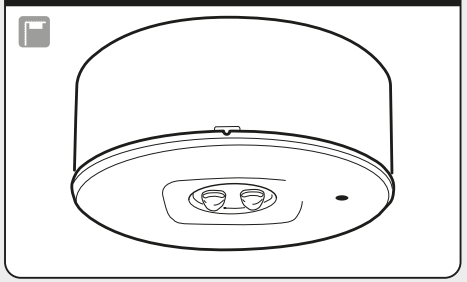

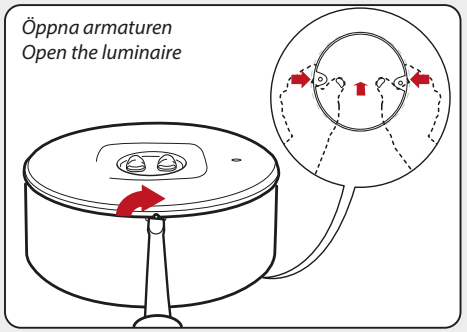

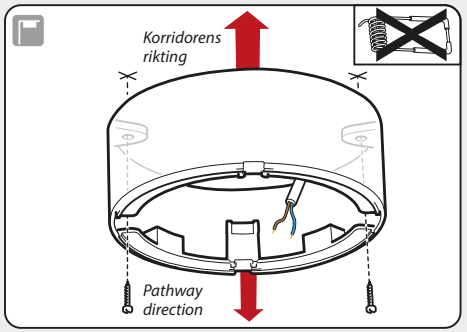

INFÄLLD MONTERING / RECESSED MOUNTING

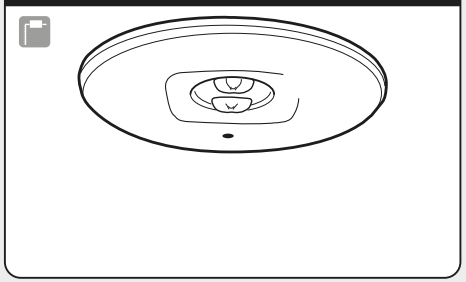

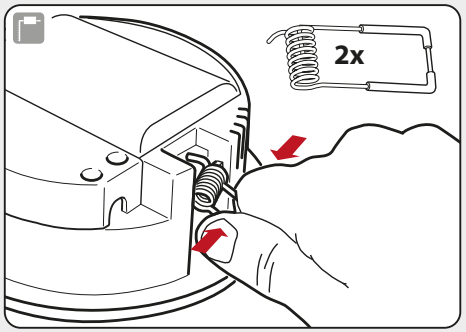

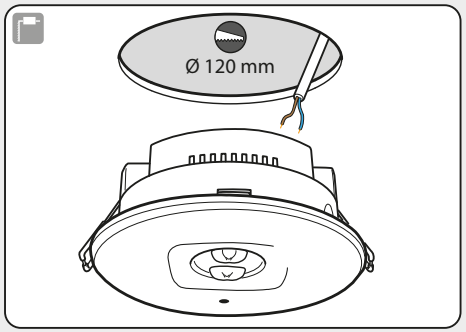

INKOPPLING / INSTALLATION

SAC-Li-STAR

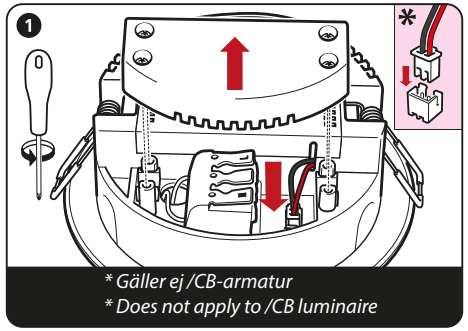

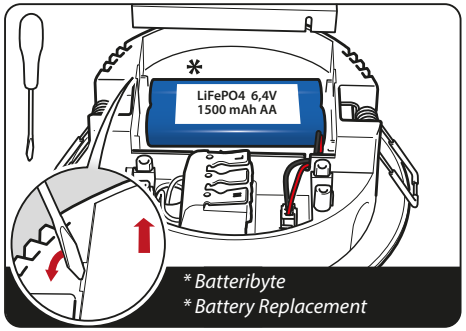

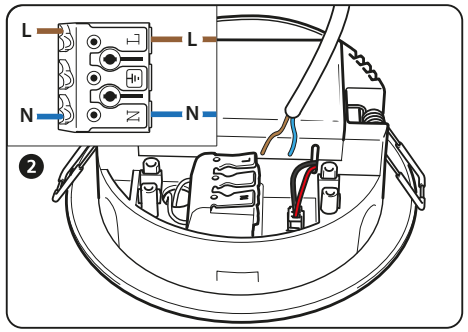

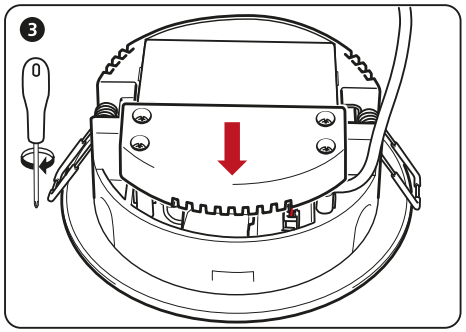

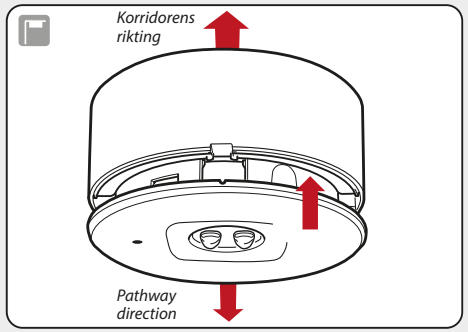

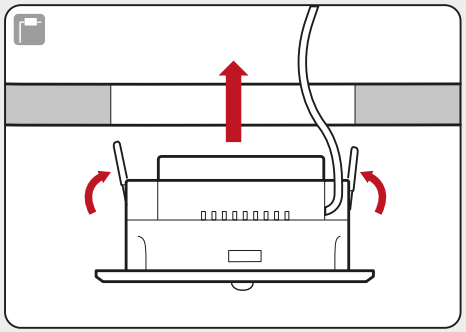

SAC Nordic AB SAC2119-1

SAC

SAC Nordic AB • Prästtorpsvägen 16 • S-341 51 Lagan • SWEDEN • www.sacnordic.com

* Gäller ej /CB-armatur
* Does not apply to /CB luminaire