PRODUKTBLAD

PENTON WWC6T/ENC EN54 6W

PENTON WWC6T/ENC EN54 6W

Penton WWC6T/ENC är godkänd enligt EN54-24. Högtalaren är tillverkad av MDF med lackerad metallgaller. Färgen är vit RAL 9016 med PVC-finish eller svart RAL9011.
Penton WWC6T/ENC är en högtalare med bra kvalité och bra ljudegenskaper. Högtalaren är idealisk för talat utrymningslarm och PA. Det sitter en 3,5”-driver med 1 x 6W transformator. 100V-transformator är omkopplingsbar till 5 olika effektlägen (6/3/1,5/0,75/0,25 W).

- EN54-24
- 100V-Transformator
- Effektlägen: 6 W / 3W / 1,5W / 0,75W / 0,25W
- Högtalarelement: 5”
- Frekvensomfång: 180 - 18,500Hz
- Känslighet (1W/1m): 94dB
- Max ljudtryck: 102 dB
- Spridningsvinkel: - 1kHz: 180°
- Täckning: - 50m²
- Kapslingsklass: IP21
- Keramisk kopplingsplint: Ja
- Kondensator: Ja
- Färg:
  Vit RAL 9016
  Svart RAL 9011
- Tillbehör: Bollskydd

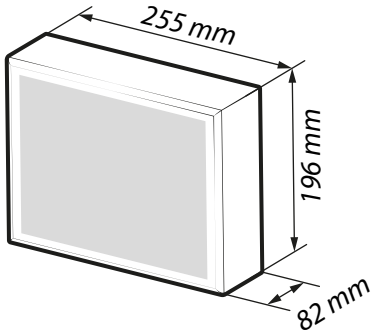

EN54 24 | 100V | IP21

Art.nr	E-nr	Modell	Beskrivning	Mått	Vikt
731623	62 222 04	WWC6T/ENC Vit EN54-24	Penton Vägghögtalare 6W	255 x 196 x 82 mm	1,95 kg
731627	-	WWC6T/ENC svart EN54-24	Penton Vägghögtalare 6W	255 x 196 x 82 mm	1,95 kg
701626	-	BOLLSKYDD WWC6T	Passar WWC6T mm	315 x 255 x 106 mm	-

SAC Nordic AB reserverar sig för eventuella fakta- eller tryckfel i denna trycksak. SAC2619-2