SIGNUM / SAC-LI-LEAD

Hänvisning

SAC
Safe Security Solutions

- [x] Inbyggt batteri & självtest
- [x] Central reservkraft
- [ ] Powerline Control
- [x] Cloud Control
- [ ] Wireless Control
- [x] DALI-kompatibel

SIGNUM & SAC-Li-LEAD - Beprövad kvalitet och hög driftsäkerhet

Signum och SAC-Li-LEAD är moderna och eleganta hänvisningsarmaturer som kombinerar stilren design med hög funktionalitet. Serien finns i flera storlekar, färger och utföranden, med läsavstånd upp till 40 meter, för att passa olika typer av installationer och projekt.

Produktdata

Piktogram	Inklusive standard höger, vänster, 2st ner och blank
IP klass	IP40
IK klass	04
Läsavstånd	24, 30, 40m beroende på modell (se tabell)
Skyddsklass	II
Ljuskälla	LED
Anslutningsplint	Överkopplingsbar 3x1,5mm²
Nöddriftstid	1h

Monteras	Vägg-, tak-, infällt- eller pendelmontage (se tabell)
Reservkraft	Inbyggt batteri /centralt
Anslutningsspänning	220-240V, 50-60Hz
CE-märkt	Ja
Ytterhölje	Polykarbonat
Färg	Vit, Svart (se tabell)
Inkoppling	Permanentdrift

SAC Nordic AB reserverar sig för eventuella fakta- eller tryckfel i denna trycksak.
Produktblad SL-serien SAC2642-3

SIGNUM / SAC-LI-LEAD

Produktinfo

SIGNUM & SAC-Li-LEAD - Beprövad kvalitet och hög driftsäkerhet

Armaturerna kan, beroende på modell, monteras på vägg eller tak för enkel- eller dubbelsidig skyltning, pendlas ned upp till 1 meter eller installeras infällt med tillbehör. Serien finns för centralmatning och nöddrift samt i utföranden med Cloud Control och även som DALI-kompatibel, vilket ger flexibla lösningar för både fristående och övervakade nödbelysningssystem.

Genom kontinuerlig produktutveckling har serien successivt förfinats med fokus på kvalitet, energieffektivitet och lång livslängd. Bland annat har moderna litiumbatterier och effektiv LED-teknik bidragit till minskat underhåll och ökad driftsäkerhet. Resultatet är en beprövad armaturserie med hög tillförlitlighet – utvecklad för att leverera säker funktion år efter år.

Samtliga modeller är utvecklade för snabb och smidig installation med Quick Connection (snabbkoppling), flexibel kabeldragning och energieffektiv LED-teknik. Armaturerna levereras med monteringsdetaljer och piktogram för de vanligaste hänvisningarna (pil höger, pil vänster, 2 × pil ner samt opal eller blank skiva beroende på modell).

Serien erbjuds i både vitt och svart utförande och utgör en stilren, robust och driftsäker lösning för såväl offentliga som privata miljöer.

Art. nr.	E-nummer	Benämning	Färg	Läs-avstånd	Modell	Nöd-drift	Batterityp $LiFePO_4$	Effekt (max)	Vikt	Montering
Inbyggt batteri & självtest										
460580	7346588	SAC-Li-LEAD AT	Vit	24 m	Standard	1h	3,2V 0,6Ah	3,5W	0,7 kg	Tak/vägg, Infälld*
460584	7348869	SAC-Li-LEAD AT	Vit	30 m	Standard	1h	6.4V 0,6Ah	5W	0,9 kg	Tak/vägg, Infälld*
460585	7348900	SAC-Li-LEAD AT	Vit	40 m	Standard	1h	6.4V 0,6Ah	5W	1,1 kg	Tak/vägg, Infälld*
460644	7347164	SAC-Li-LEAD/Black AT	Svart	24m	Pendel	1h	3,2V 0,6Ah	3,5W	0,8 kg	Pendlad, Tak/Vägg, Infälld *
460645	7347165	SAC-Li-LEAD/Black AT	Svart	30m	Pendel	1h	6.4V 0,6Ah	5W	1,0 kg	Pendlad, Tak/Vägg, Infälld *
460646	7347166	SAC-Li-LEAD/Black AT	Svart	40m	Pendel	1h	6.4V 0,6Ah	5W	1,2 kg	Pendlad, Tak/Vägg, Infälld *
Central reservkraft										
960600	–	Signum CB	Vit	24 m	Standard	–	–	3,5W	0,6 kg	Tak/vägg, Infälld*
960601	–	Signum CB	Vit	30 m	Standard	–	–	5W	0,8 kg	Tak/vägg, Infälld*
960602	–	Signum CB	Vit	40 m	Standard	–	–	5W	1,0 kg	Tak/vägg, Infälld*
DALI-kompatibel										
960608-DA	–	Signum DLI-AT - endast permanentdrift	Vit	30 m	Standard	3h	3,2V 3,2Ah	5W	1,2 kg	Tak/Vägg, Infälld *
960610-DA	–	Signum DLI-AT	Vit	30 m	Pendel	1h	3,2V 1,5Ah	5W	0,9 kg	Pendlad, Tak/Vägg, Infälld *
960611-DA	–	Signum DLI-AT	Vit	40 m	Pendel	1h	3,2V 1,5Ah	5W	1,1 kg	Pendlad, Tak/Vägg, Infälld *
960605-DA	–	Signum@night DLI-AT	Svart	30 m	Pendel	1h	3,2V 1,5Ah	5W	0,9 kg	Pendlad, Tak/Vägg, Infälld *
960606-DA	–	Signum@night DLI-AT	Svart	40 m	Pendel	1h	3,2V 1,5Ah	5W	1,1 kg	Pendlad, Tak/Vägg, Infälld *
Cloud control (CC)										
960609CC	–	Signum CC	Vit	24 m	Standard	3h	3,2V 3,2Ah	3,5W	0,9 kg	Tak/Vägg, Infälld *
960608CC	–	Signum CC	Vit	30 m	Standard	3h	3,2V 3,2Ah	5W	1,3 kg	Tak/Vägg, Infälld *
960708CC	–	Signum@night CC	Svart	30m	Standard	3h	3,2V 3,2Ah	5W	1,3 kg	Tak/Vägg, Infälld *
960610CC	–	Signum CC	Vit	30 m	Pendel	1h	3,2V 1,5Ah	5W	0,9 kg	Pendlad, Tak/Vägg, Infälld *
960611CC	–	Signum CC	Vit	40 m	Pendel	1h	3,2V 1,5Ah	5W	1,1 kg	Pendlad, Tak/Vägg, Infälld *
960605CC	–	Signum@night CC	Svart	30 m	Pendel	1h	3,2V 1,5Ah	5W	0,9 kg	Pendlad, Tak/Vägg, Infälld *
960606CC	–	Signum@night CC	Svart	40 m	Pendel	1h	3,2V 1,5Ah	5W	1,1 kg	Pendlad, Tak/Vägg, Infälld *

**tillbehör krävs*

SIGNUM / SAC-LI-LEAD

Mått och utföranden

Signum- och SAC-Li-LEAD-serien omfattar flera olika modeller och utföranden, vilket innebär att armaturernas mått varierar beroende på funktion och installation. Storleken skiljer sig mellan modeller med 24, 30 och 40 meters läsavstånd, och armaturer med Cloud Control (CC) eller DALI-kompabilitet har ett något djupare armaturhus för att ge plats åt den utökade elektroniken. Även utföranden med pendelmontage har avvikande mått jämfört med standardmodeller. Nedan visas måtten för respektive modell för att ge en tydlig överblick över de olika utförandena i serien

AT och CB - Standardutförande

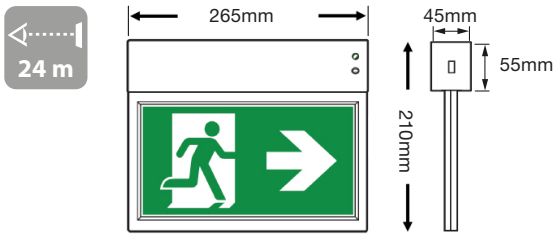

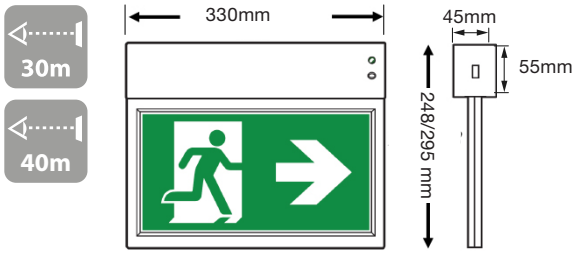

AT och CB - Pendel

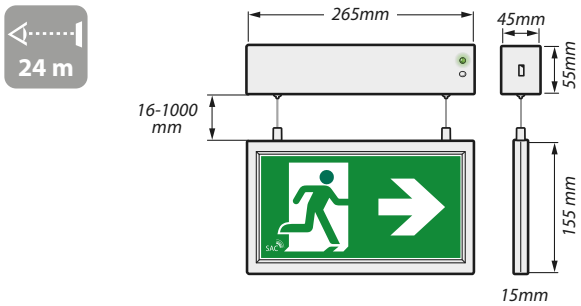

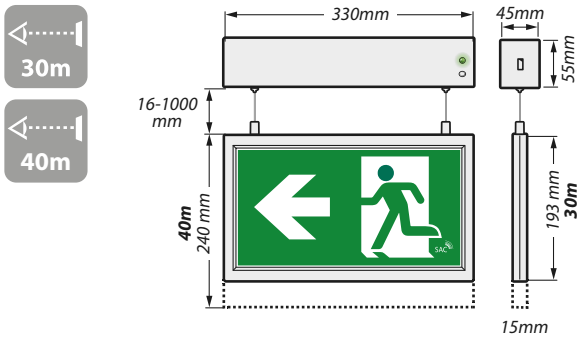

DALI-kompatibla och CC - Standardutförande

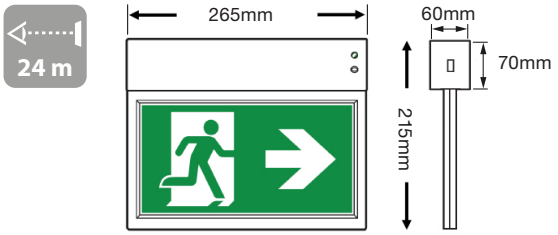

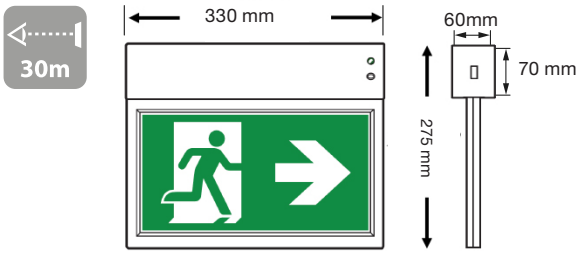

DALI-kompatibla och CC – Pendel

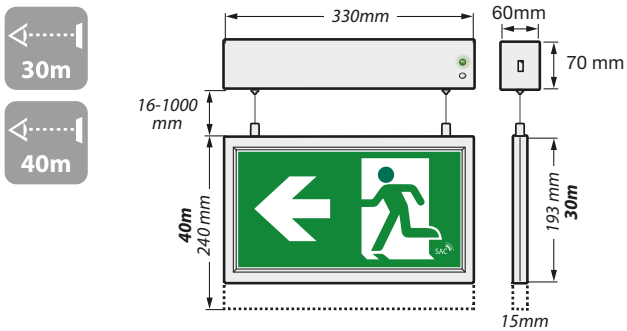

SIGNUM / SAC-LI-LEAD

Tillbehör

För att skapa en komplett lösning finns ett brett utbud av tillbehör till Signum och SAC-Li-LEAD. Sortimentet är utvecklat för att ge ökad flexibilitet vid installation, förbättrat skydd i utsatta miljöer och möjlighet att anpassa armaturen efter projektets specifika krav.

Oavsett om du behöver en infälld installation för en mer integrerad design, extra skydd med bollskydd eller alternativa piktogram erbjuder tillbehören en enkel och professionell lösning. Samtliga tillbehör är framtagna för att säkerställa perfekt passform, snabb montering och ett enhetligt slutresultat.

Infälld montering för en integrerad design

Samtliga modeller kan kompletteras med en infällnadsram för montering i undertak. Infällnadsramarna är anpassade efter armaturens storlek, färg och utförande, vilket säkerställer en perfekt passform oavsett modell.

Även armaturer med pendelupphängning kan monteras infällt när en mer integrerad och stilren lösning önskas.

Observera! Infällnadsram väljs utifrån armaturens storlek, färg och utförande (Standard, Cloud Control eller DALI).

Infällnadsram inkl testknapp

Illustration. Vissa detaljer kan avvika från den faktiska produkten.

Bollskydd för extra utsatta miljöer

För installationer i utsatta miljöer, såsom idrottshallar, gymnastiksalar och andra lokaler där armaturen riskerar att utsättas för stötar eller bollträffar, finns robusta bollskydd som tillbehör.

Bollskydden är avsedda för väggmontering och skyddar armaturen utan att påverka dess synlighet eller funktion. De finns i två storlekar för att passa armaturernas olika läsavstånd och dimensioner.

Bollskydd art.nr: 460413

Bollskydd art.nr: 460411

Piktogram för alla typer av miljöer

Armaturerna levereras som standard med ett komplett piktogramset innehållande pil höger, pil vänster samt två pil ner, vilket täcker de vanligaste hänvisningarna.

Medföljande piktogramset

För miljöer där en tillgänglig utrymningsväg behöver markeras finns även tillgänglighetspiktogram med rullstolssymbol. Dessa levereras som kompletta set med pil höger, pil vänster, pil ner och spegelvänt pil ner och finns för samtliga läsavstånd – 24, 30 och 40 meter.

Tillgänglighetspiktogram

Behöver projektet en annan utformning?
Vi erbjuder även kundanpassade piktogram, framtagna efter önskemål för att uppfylla specifika krav eller skapa en unik hänvisningslösning. Kontakta oss för mer info!

SIGNUM / SAC-LI-LEAD

Tillbehör artikellista

Art. nr.	E.nummer	Typ	Beskrivning	Kompatibel
460473	–	LiFePO4 Batteripack	3,2V 0,6Ah 1 cell batong	460580, 460644
460512	7351411	LiFePO4 Batteripack	3,2V 1,5Ah 1 cell batong	960610-DA, 960611-DA, 960605-DA, 960606-DA, 960610CC, 960611CC, 960605CC, 960606CC
460532	7347105	LiFePO4 Batteripack	6,4V 0,6Ah 2 cell staket	460584, 460585, 460645, 460646
460413	7341596	Bollskydd	Bollskydd SAC-BOLL3 - Mått 315 x 255 x 65 mm	24m läsavstånd
460411	7346480	Bollskydd	Bollskydd SAC-BOLL5 - Mått 340 x 400 x 185 mm	30m och 40m läsavstånd
460494	7343160	Infällnadsram	Vit - Mått: 324 x 80 mm, Hålbild: 304 x 55 mm	460580, 960600
Kontakta SAC	–	Infällnadsram	Svart - Mått: 324 x 80 mm, Hålbild: 304 x 55 mm	460644
460594	7341693	Infällnadsram	Vit -Mått: 389 x 80 mm, Hålbild: 372 x 55 mm	460584, 460585, 960601, 960602
Kontakta SAC	–	Infällnadsram	Svart - Mått: 389 x 80 mm, Hålbild: 372 x 55 mm	460645, 460646
460594CC	7341693	Infällnadsram	Vit - Mått: 389 x 90 mm, Hålbild: 372 x 70 mm	30, 40m läsavstånd
460594CCB	–	Infällnadsram	Svart- Mått: 389 x 90 mm, Hålbild: 372 x 70 mm	30, 40m läsavstånd
460469	–	Piktogramset	Standard utförande, 24m, SAC-logga	24m läsavstånd
460662	–	Piktogramset	Standard utförande, 30m, SAC-logga	30m läsavstånd
460663	–	Piktogramset	Standard utförande, 40m, SAC-logga	40m läsavstånd
7341921	–	Piktogramset	Standard utförande, 24m, EFFEKTA-logga	24m läsavstånd
7341922	–	Piktogramset	Standard utförande, 30m, EFFEKTA-logga	30m läsavstånd
960607	–	Piktogramset	Standard utförande, 40m, EFFEKTA-logga	40m läsavstånd
460466	7349030	Piktogramset rullstol	Tillgänglighetspiktogram, 24m, SAC-logga	24m läsavstånd
460664	7349032	Piktogramset rullstol	Tillgänglighetspiktogram, 30m, SAC-logga	30m läsavstånd
460665	7349033	Piktogramset rullstol	Tillgänglighetspiktogram, 40m, SAC-logga	40m läsavstånd
7341696	–	Piktogramset rullstol	Tillgänglighetspiktogram, 24m, EFFEKTA-logga	24m läsavstånd
7341697	–	Piktogramset rullstol	Tillgänglighetspiktogram, 30m, EFFEKTA-logga	30m läsavstånd
960607R	–	Piktogramset rullstol	Tillgänglighetspiktogram, 40m, EFFEKTA-logga	40m läsavstånd
460659	–	Piktogramset Special	Kundanpassat, kontakta SAC för mer info.	24m läsavstånd
460660	–	Piktogramset Special	Kundanpassat, kontakta SAC för mer info.	30m läsavstånd
460661	–	Piktogramset Special	Kundanpassat,kontakta SAC för mer info.	40m läsavstånd

SAC
Safe Security Solutions

KONTAKTA OSS!