SAC-LI-NOVA MED EXTERN BOX

Hänvisnings- & nödbelysning

SAC
Safe Security Solutions

- [x] Inbyggt batteri & självtest
- [ ] Central reservkraft
- [ ] Powerline Control
- [ ] Cloud Control
- [ ] Wireless Control
- [ ] DALI-kompatibel





Illustrationsbild – visar ett exempel på installation. Produktens faktiska utförande och komponentplacering kan avvika från bilden.





SAC-Li-NOVA med extern box – flexibel nödbelysning för krävande miljöer

SAC-Li-NOVA med extern box är en robust och flexibel nödbelysningsarmatur, särskilt framtagen för installationer där batteri och elektronik behöver placeras separat från armaturhuset.

Genom att placera batteri och drivdon i en extern kapsling skapas större flexibilitet vid installation, exempelvis i miljöer där temperatur eller andra yttre förhållanden ställer särskilda krav.

Armaturhuset har en tålig konstruktion med kapslingsklass IP65 och slagtålighet IK10, medan den externa kapslingen har komponentklassning IP66 och IK07.

Lösningen kombinerar SAC-Li-NOVA-seriens beprövade konstruktion med en separat placering av elektroniken, vilket ger en praktisk och installationsanpassad nödbelysningslösning.

SAC Nordic AB reserverar sig för eventuella fakta- eller tryckfel i denna trycksak.

SAC-LI-NOVA MED EXTERN BOX

Produktinfo och mått

Art. nr.	E-nr	Benämning	Modell	Läs-avstånd	Batterityp $LiFePO_4$	Effekt (max)	Luminans	Vikt
Inbyggt batteri & självtest								
460536	-	SAC-Li-NOVA G2 AT-E	Extern kaspling	21m	6,4V 0,6Ah	5,5 W	260 lm	1 kg

Produktdata armaturhus

Piktogram	**Inklusive standard pil höger, pil vänster, pil ner**
IP klass	IP65
IK klass	IK10
Läsavstånd	21m, 30m*
Skyddsklass	II

Ljuskälla	LED, SMD2835
Monteras	Vägg-, tak-, flagg*- eller pendelmontage*
CE-märkt / D-märkt	Ja / Ja
Ytterhölje	Polykarbonat
Färg	Vit

**=med tilbehör*

Produktdata extern box med elektronik och batteri

IP klass	IP66
IK klass	IK07
Brandskyddsklass	UL 94-HB
Ljuskälla	LED, SMD2835
Anslutningsplint	Överkopplingsbar matning 3x1,5mm²
Nöddriftstid	1h

Monteras	Vägg (ej lämplig för utomhusinstallationer)
Reservkraft	Inbyggt batteri
Anslutningsspänning	220-240V, 50-60Hz
CE-märkt	Ja
Ytterhölje	Polykarbonat
Färg	Grå, RAL 7035
Inkoppling	Beredskapsdrift/Permanentdrift

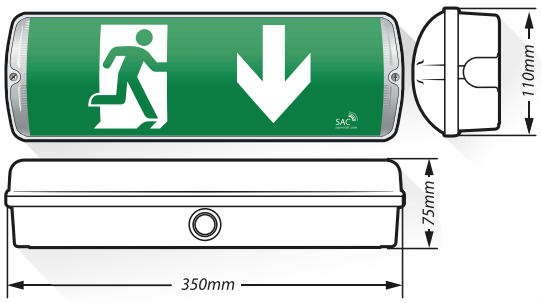

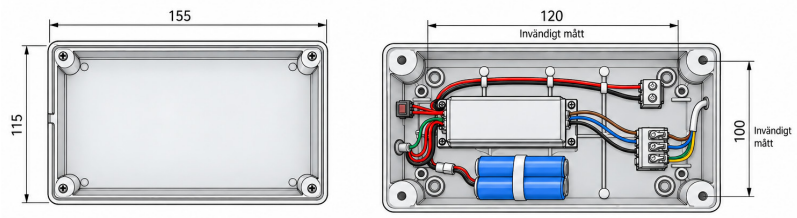

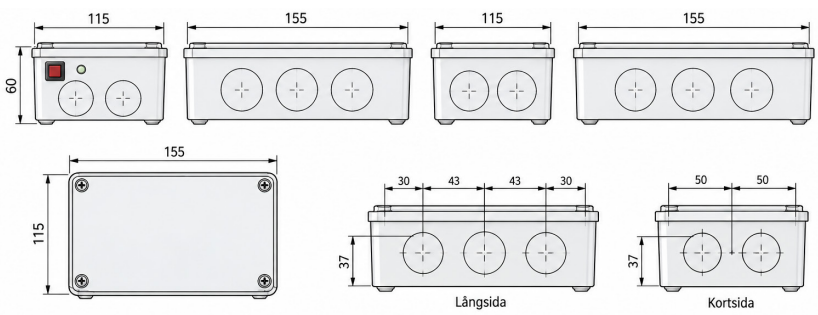

SAC-LI-NOVA MED EXTERN BOX

Installation och montering

Armaturhuset

Armaturhuset innehåller LED-listen och är avsett för montage i tak eller på vägg.

För att komma åt anslutningen till LED-listen, öppna locket med hjälp av en skruvmejsel (1). Bänd därefter försiktigt upp plåtdelen där LED-listen är monterad för att komma åt anslutningen(2).

Vid behov av piktogram appliceras önskat piktogram direkt på armaturhuset. Standardpiktogram medföljer.

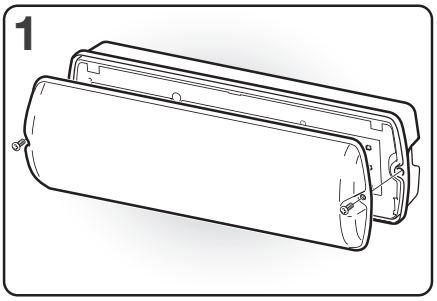

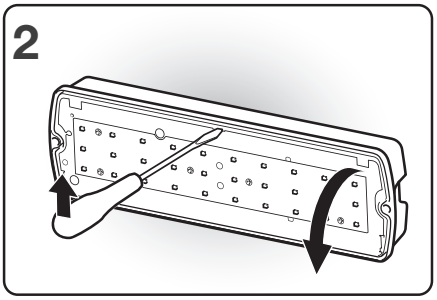

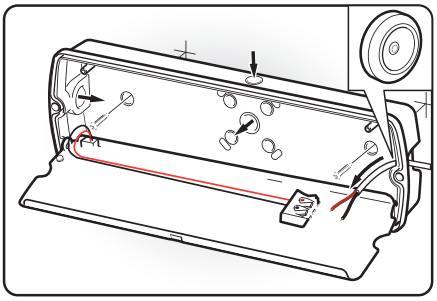

Extern box

Den externa boxen innehåller armaturens elektronik, inklusive drivdon, batteri och ledindikator, och är avsedd för separat montage från armaturhuset.

Boxen möjliggör en flexibel placering av elektroniken, exempelvis i miljöer där temperatur eller andra installationsförhållanden ställer särskilda krav.

Kapslingen öppnas med hjälp av skruvarna i locket för att komma åt de interna komponenterna och anslutningarna. Anslutning mellan den externa boxen och armaturhuset utförs enligt gällande kopplingsanvisning, se sida 4.

Den externa kapslingen har kapslingsklass IP66 och slagtålighet IK07 enligt kapslingstillverkarens specifikation.

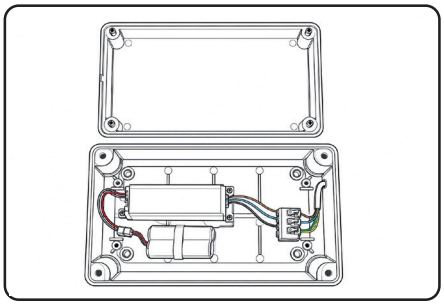

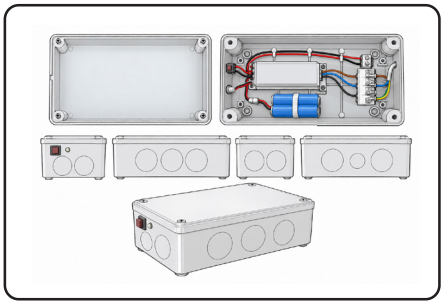

SAC-LI-NOVA MED EXTERN BOX
Installation

Elektrisk anslutning

1) Batteriets kontakt ska anslutas till drivdonet innan nätspänningen slås på (1).

2) Inkommande matningskabel ansluts till avsedd anslutningsplint i den externa boxen (2), där armaturens drivdon, batteri och övrig elektronik är placerade.

3) Från den externa kapslingen dras en separat anslutningskabel till armaturhuset (3).
Kabeln ansluts till LED-listens anslutningspunkt inne i armaturhuset (4).
Säkerställ att korrekt polaritet (+/–) följs vid anslutning av LED-listen.
Rekommenderad maximal kabellängd mellan extern kapsling och LED-list är 2 meter.

OBS! Anslutningskabeln mellan den externa kapslingen och armaturhuset ska vara brandresistent och ha dokumenterad funktionssäkerhet i minst 60 minuter vid brand.

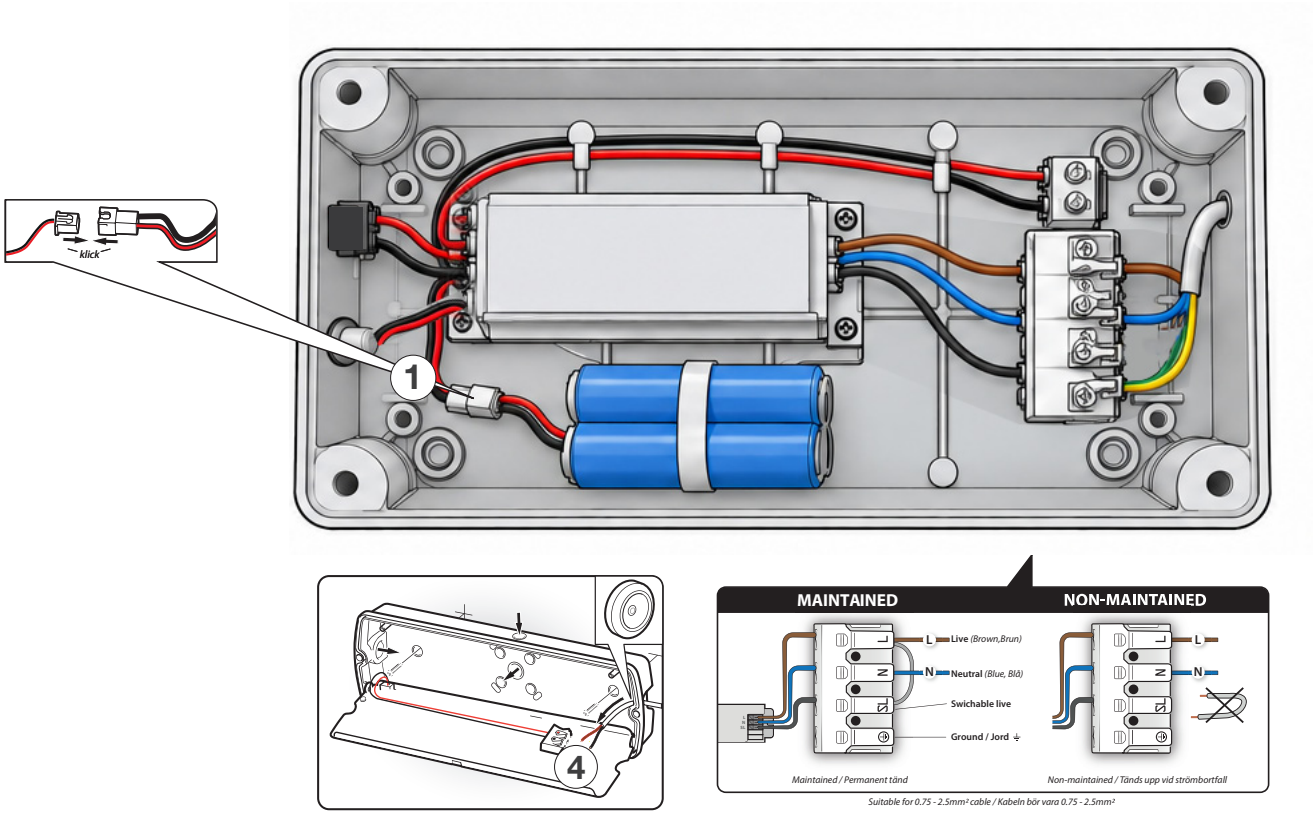

Autotest

När enheten startas upp initieras automatiskt ett självtest.

Detta följs av ett varaktighets test i olika nivåer enligt följande:

- **Kontrollerar alltid:**
  Kontrollerar funktion för batteriets anslutningsstatus, laddningskretsstatus.

- **Varje månad:**
  Utför ett 3 minuters funktionstest, kontrollera om batterispänningen är ok, ström till batteri, LED-lampa

- **Varje år:**
  Utförs ett 1h varaktighets test.

Alla testfunktioner är fabriksinställda och behöver inte justeras

SAC-LI-NOVA MED EXTERN BOX
Ledindikation / Autotest

Autotest

SE

När enheten startas upp initieras automatiskt ett självtest. Detta följs av ett varaktighets test i olika nivåer enligt följande:

- **Kontrollerar alltid:** Kontrollerar funktion för batteriets anslutningsstatus, laddningskretsstatus
- **Varje månad:** Utför ett 3 minuters funktionstest, kontrollera om batterispänningen är ok, ström till batteri, LED-lampa
- **Varje år:** Utförs ett 1h varaktighets test

Alla testfunktioner är fabriksinställda och behöver inte justeras

Note

SE



Efter att service har gjorts, tryck in testknappen i 2 sec för att återställa den. Grön blinkning skiftar till fast sken när återställningen är gjord och godkänd.
Om armaturen indikerar med två blinkningar måste strömförsörjningen stängas av och sedan återupptas för att armaturen ska nollställas helt. Grön lampa lyser automatiskt när felet är åtgärdat, annan indikation, se tabell.

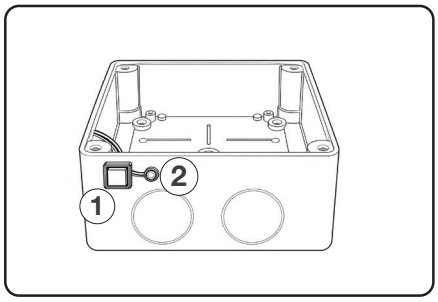

1 Manuell testknapp
2 Ledindikator

STATUS LED

Grön Green	Röd Red	Status	Status
☼		Lyser / On	Normal drift / Normal operation
☼		Blinkar / Flashing	Test / Testing
	☼	Blinkar / Flashing	Felindikation / Indication of error

* Blink / Flashes		Status
4s	**1*** *(4 sec Pause)*	Batteriet är inte anslutet / Battery is not connected
4s	**2*** *(4 sec Pause)*	Batteriet svagt eller snart slut / Battery voltage is too low
4s	**3*** *(4 sec Pause)*	Kretsfel på laddaren / Charging circuit failure
4s	**4*** *(4 sec Pause)*	Elektronikfel för nöddrift / Mains to battery change over failure
4s	**5*** *(4 sec Pause)*	LED-lampfel / LED lamp failure

Symbolbeskrivning
Symbol Description

- *Släckt / No light*
- *Lyser / Light*
- *Blinkar / Flashing*
- *Blinkar / Flashing*

Manuell testing

	Tryck / Push	Längd / Time	Funktionellt test / Functional test	Varaktighetstest / Duration test
2s	**1 x** *(inom 2 sec / within)*	30 sec	✓	
2s	**2 x** *(inom 2 sec / within)*	3 min	✓	
2s	**3 x** *(inom 2 sec / within)*	30 min	✓	
2s	**4 x** *(inom 2 sec / within)*	1h		✓

SAC Safe Security Solutions
KONTAKTA OSS!